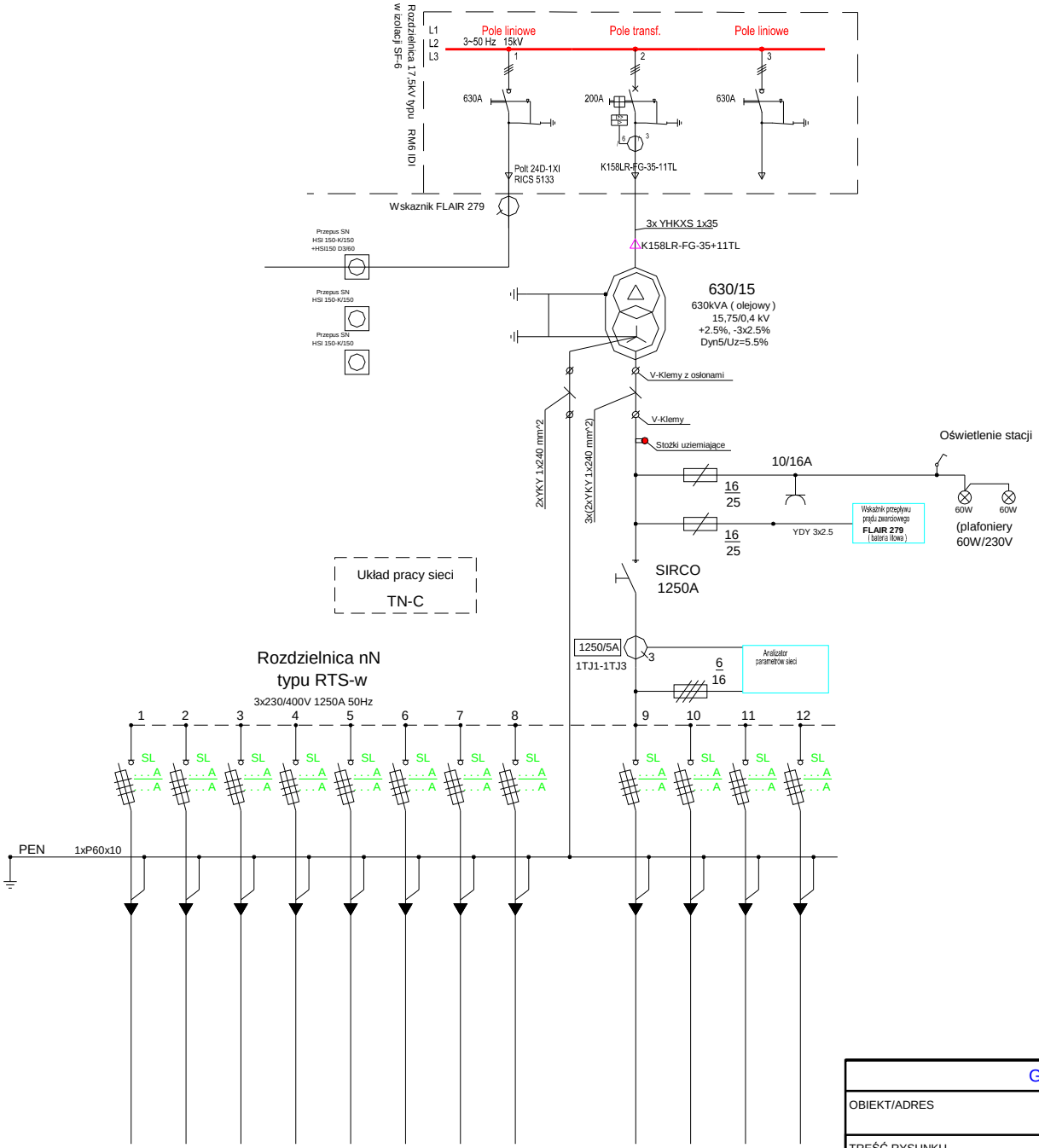

Grupa ENCO	UMOWA	DATA 07.2006	
OBIEKT/ADRES	OPRACOWAŁ	J.Gajewski	
	Adaptował		
TREŚĆ RYSUNKU	SPRAWDZIŁ		
Schemat elektryczny NZ 210/240 (RM6)	SKALA ---	NR RYS. 01a	